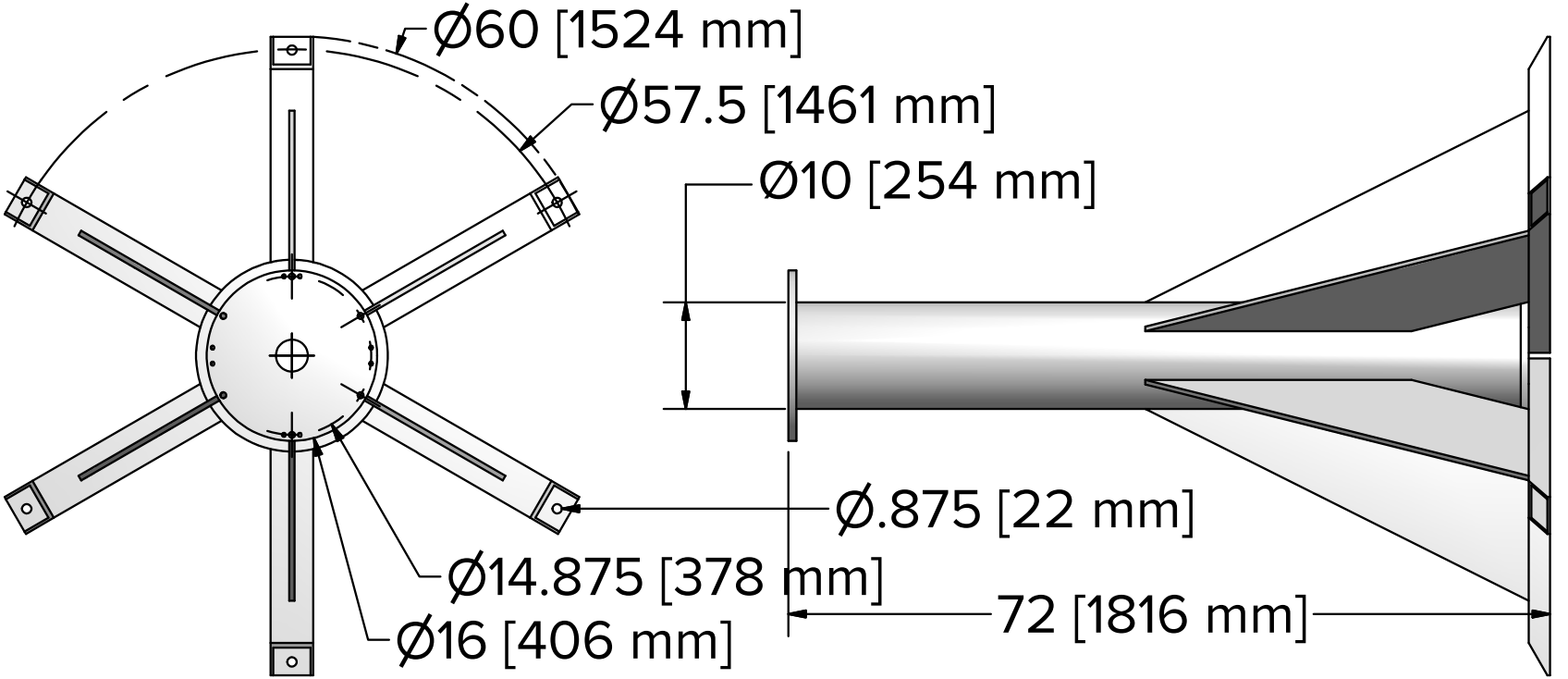
Ø60 [1524 mm]
Ø57.5 [1461 mm]
Ø10 [254 mm]
Ø.875 [22 mm]
Ø14.875 [378 mm]
Ø16 [406 mm]
72 [1816 mm]